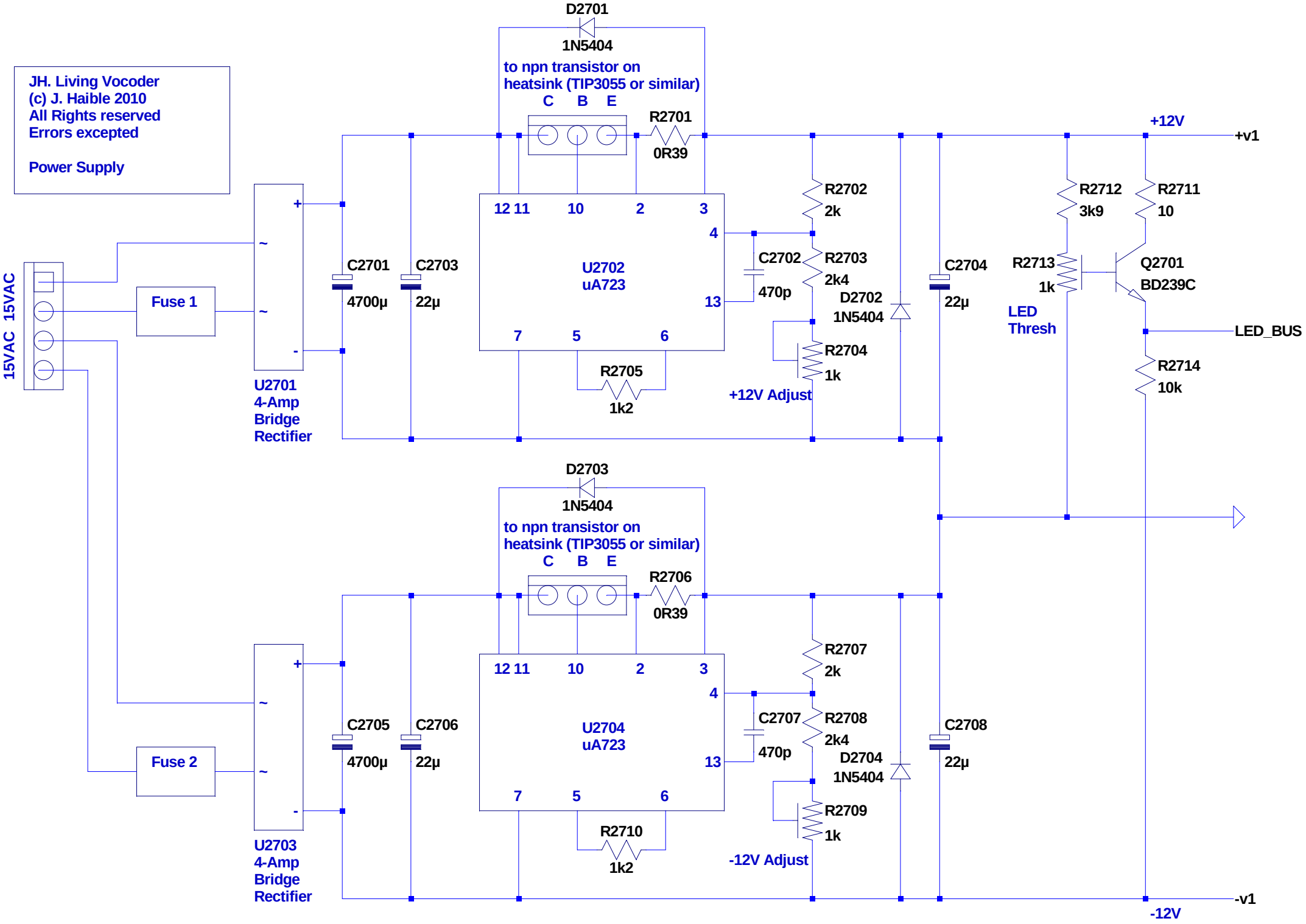

--- C:\Dokumente und Einstellungen\Haible\Eigene Dateien_daten_ltspice\voc\drawings\power_supply.asc ---